Federici Sofà

www.federicisofa.com

mod. EOLO - GRECALE - MAESTRALE

VERSIONI

EOLO

*

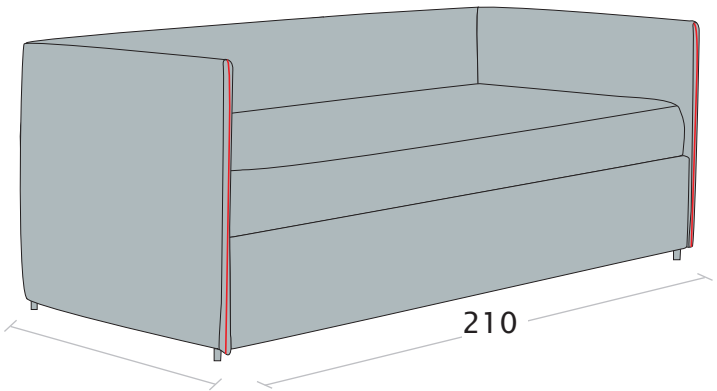

profondità divano	misura materasso	
95	80x190x14	Divano 3 posti letto con doppia rete estraibile
105	90x190x14	Divano 3 posti maxi letto con doppia rete estraibile

GRECALE

*

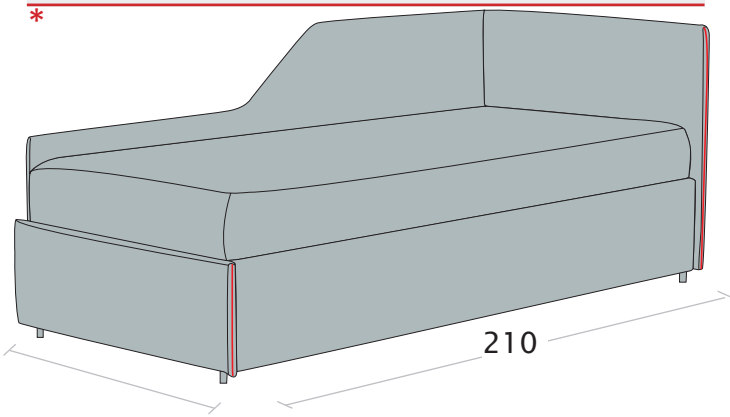

profondità divano	misura materasso	
95	80x190x14	Divano 3 posti letto con doppia rete estraibile
105	90x190x14	Divano 3 posti maxi letto con doppia rete estraibile

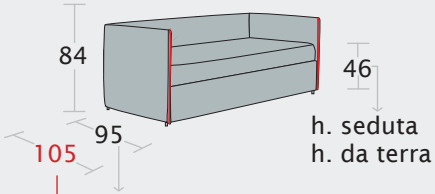

Profondità del divano con materasso da 80:
1 posto - L. 80x190x14 cm

Profondità del divano con materasso da 90:
1 posto - L. 90x190x14 cm

*NB: il materasso da 90, è disponibile solo nelle versioni senza contenitore

MAESTRALE

*

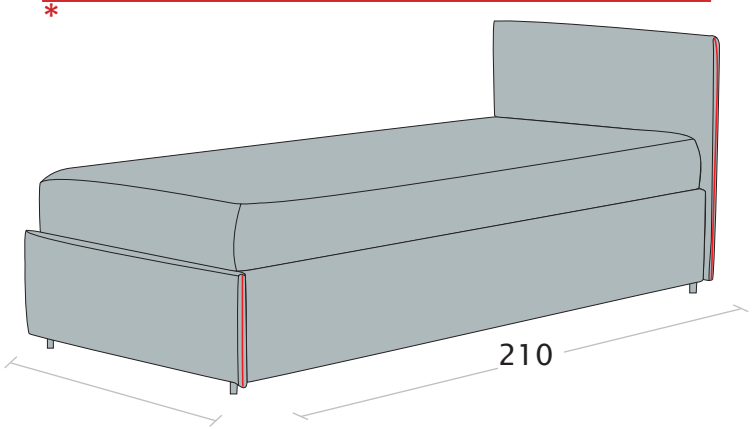

profondità divano	misura materasso	
95	80x190x14	Divano 3 posti letto con doppia rete estraibile
105	90x190x14	Divano 3 posti maxi letto con doppia rete estraibile

EOLO - GRECALE - MAESTRALE
Divano 3 posti letto con contenitore

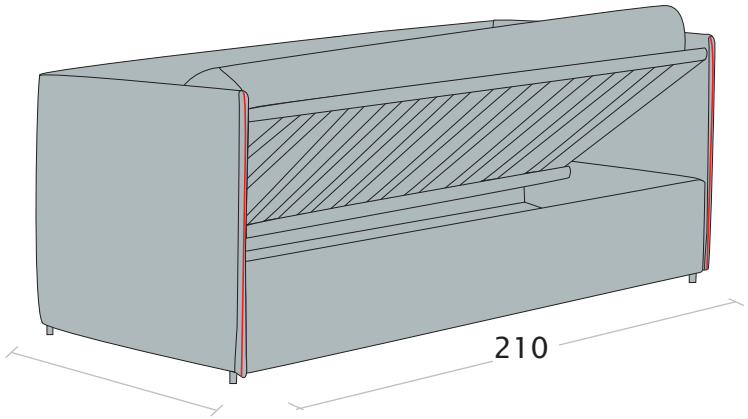

ATTENZIONE:
il Divano 3 posti letto con contenitore è disponibile in tutti e 3 i modelli:
- **EOLO** (come immagine accanto)
- **GRECALE** (come immagine GRECALE ma con contenitore)
- **MAESTRALE** (come immagine MAESTRALE ma con contenitore)

aggiornato al 01-07-2024