Federici Sofà

www.federicisofa.com

mod. BAHAMAS

VERSIONE LETTO DELFINO

Divano 3 posti letto delfino



Divano intermedio letto delfino



Divano 2 posti letto delfino



Poltrona



Possibilità bicolore nel bracciolo



Term. 3 posti letto delfino + chaise longue contenitore

disp. dx e sx

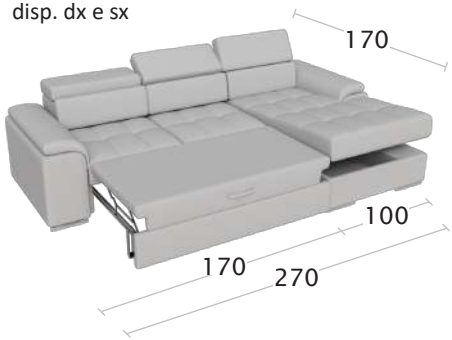

Term. 3 posti letto delfino + chaise longue contenitore mini

disp. dx e sx

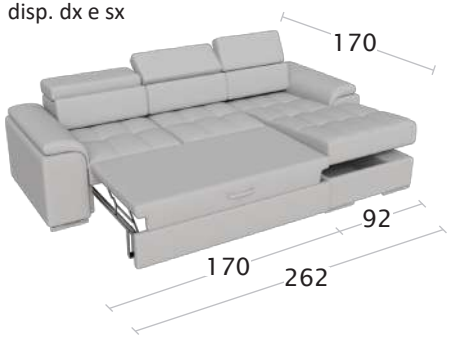

Term. 2 posti letto delfino + chaise longue contenitore

disp. dx e sx

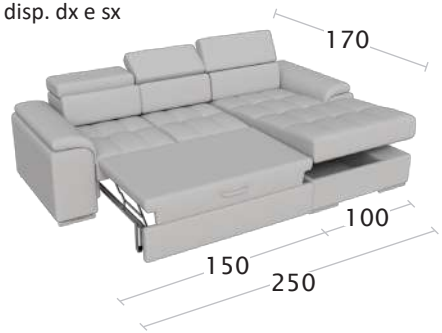

Term. 2 posti letto delfino + chaise longue contenitore mini

disp. dx e sx

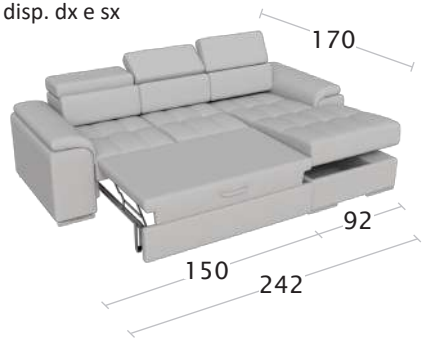

Pouff contenitore rettangolare



Pouff contenitore quadrato

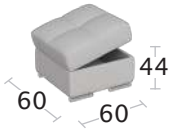

aggiornato al 03-03-2025