Federici Sofà

www.federicisofa.com

mod. CHARLIE

VERSIONE LETTO RETE ELETTROSALDATA

DIVANO 3 POSTI LETTO

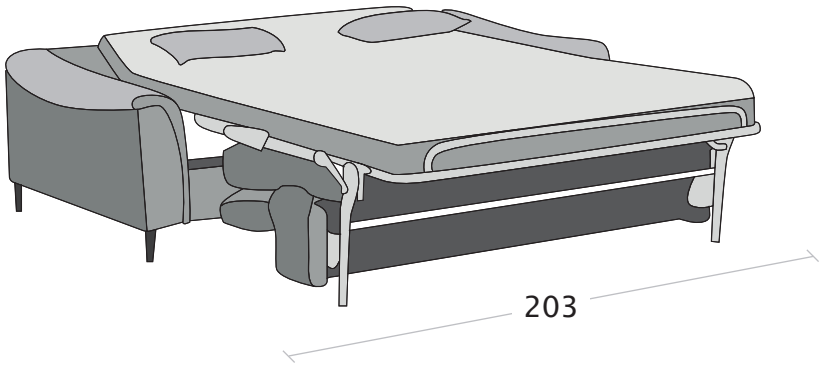

poggiatesta regolabile

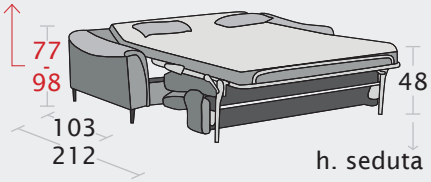

Dimensione materasso:
L. 140 x P. 190 x H. 12 cm

aggiornato al 10-09-2025