Federici Sofà

www.federicisofa.com

mod. DAKOTA

VERSIONE LETTO DELFINO

Terminale 3 posti letto delfino + chaise longue contenitore

disp. dx e sx

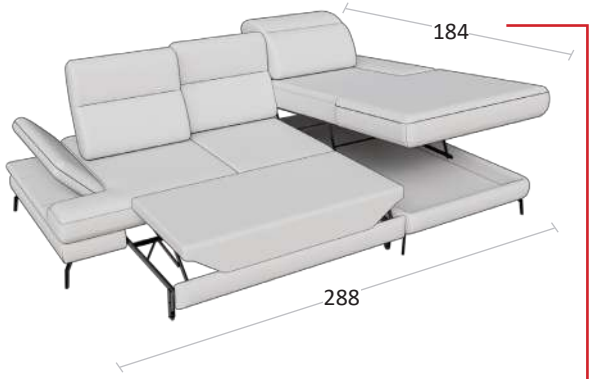

184 cm: massimo ingombro con schienale indietro e poggiatesta abbassato

Divano 3 posti letto delfino



NB: la barra frontale del letto delfino copre tutta la lunghezza del divano.

Altezza divano:
- 83 cm: con poggiatesta giù;
- 101 cm: con poggiatesta su.



Profondità divano:
- 110 cm: con schienale avanti;
- 115 cm: con schienale indietro;
- 184 cm: massimo ingombro con letto delfino aperto

NB: misure letto delfino:
- **nelle composizioni** è largo **135 cm**;
- **nel divano 3 posti** è largo **190 cm**;

Terminale 3 posti letto delfino + angolo elemento 1 posto pouff contenitore

disp. dx e sx

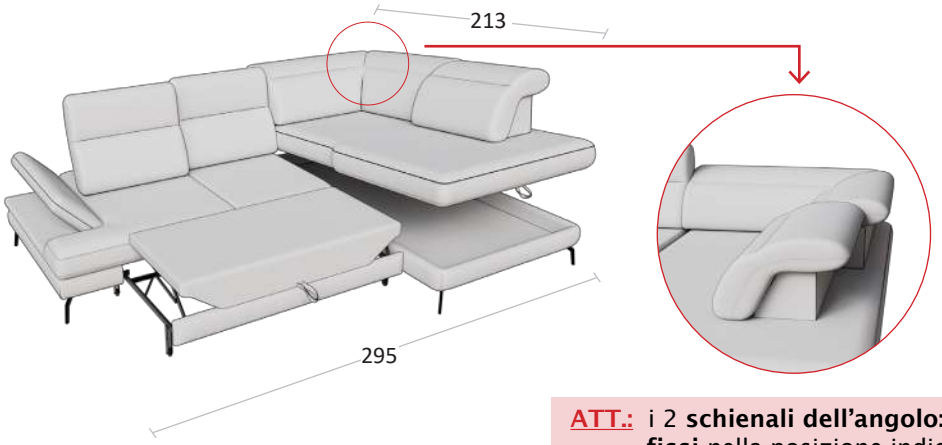

ATT.: i 2 **schienali dell'angolo:**
- **fissi** nella posizione indietro;
- **fissi** anche i poggiatesta

Pouff rettangolare

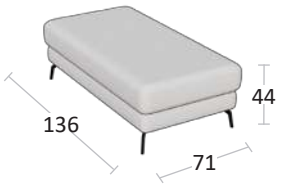

aggiornato al 10-09-2026