Federici Sofà

www.federicisofa.com

mod.ARMONIA

VERSIONE SCORREVOLE MANUALE

Divano con 3 sedute scorrevoli manuali



seduta		misura
XXL	120	420
XL	100	360
L	80	300
M	70	270
S	60	240

Divano con 2 sedute scorrevoli manuali



seduta		misura
XXL	120	300
XL	100	260
L	80	220
M	70	200
S	60	180

Poltrona con seduta scorrevole manuale



seduta		misura
XXL	120	180
XL	100	160
L	80	140
M	70	130
S	60	120



* La misura della profondità include la sporgenza del poggiatesta



NB:
poggiatesta abbassata sporge di 5 cm in retro



Br.30cm
bracciolo contenitore **scorrevole** (manualmente)

Terminale con 2 sedute scorrevoli manuali

disp. dx e sx



seduta		misura
XXL	120	270
XL	100	230
L	80	190
M	70	170
S	60	150

Terminale 1 posto con seduta scorrevole manuale

disp. dx e sx



seduta		misura
XXL	120	150
XL	100	130
L	80	110
M	70	100
S	60	90

Elemento centrale con 2 sedute scorrevoli manuali



seduta		misura
XXL	120	240
XL	100	200
L	80	160
M	70	140
S	60	120

aggiornato al 26-10-2026

Federici Sofà

www.federicisofa.com

mod. ARMONIA

VERSIONE SCORR. MANUALE/ELETTRICA

Elemento centrale 1 posto con seduta scorrevole manuale



seduta	
XXL	120
XL	100
L	80
M	70
S	60

Angolo retto

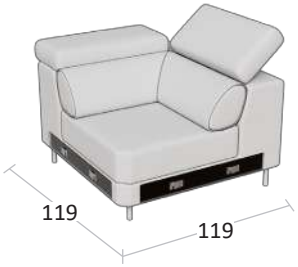

Angolo elemento 1 posto pouff





* La misura della profondità include la sporgenza del poggiatesta

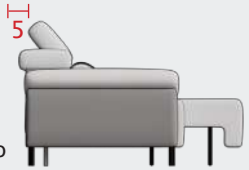

NB:
poggiatesta abbassata sporge di 5 cm in retro



Br.30cm
bracciolo contenitore **scorrevole** (manualmente)

Chaise longue contenitore con seduta scorrevole **manuale**

disp. dx e sx



seduta		misura
L	80	107
M	70	97

Chaise longue contenitore con seduta scorrevole **elettrica**

disp. dx e sx

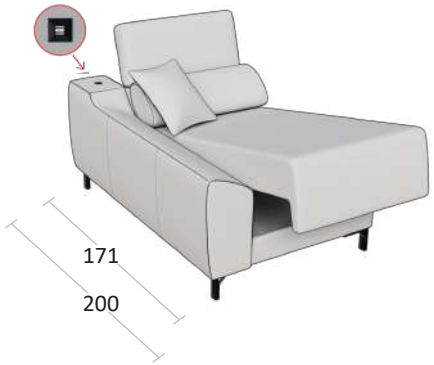

seduta		misura
L	80	107
M	70	97

aggiornato al 26-10-2026

mod.ARMONIA

ESEMPI DI COMPOSIZIONI

Term. 2 sed. scorrevoli manuali + chaise cont. scorrevole manuale/elettrica

disp. dx e sx



Sed. term.	Sed. chaise	Misura	Composizione
80	80	L. 297 x P. 171	T2 “L” + Chaise scorr. man./elettr. “L”
70	70	L. 267 x P. 171	T2 “M” + Chaise scorr. man./elettr. “M”

Disponibile anche in altre misure

Term. 2 sed. scorrevoli manuali + angolo elemento 1P. pouff

disp. dx e sx



Sed. term.	Misura	Composizione
80	L. 308 x P. 215	T2 “L” + Angolo elemento 1p. pouff
70	L. 288 x P. 215	T2 “M” + Angolo elemento 1p. pouff

Disponibile anche in altre misure



* La misura della profondità include la sporgenza del poggiatesta

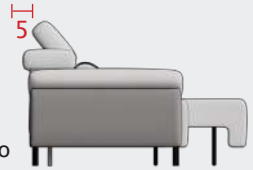

NB: poggiatesta abbassata sporge di 5 cm in retro



Br.30cm bracciolo contenitore **scorrevole** (manualmente)

aggiornato al 26-10-2026