Federici Sofà

www.federicisofa.com

Braccioli

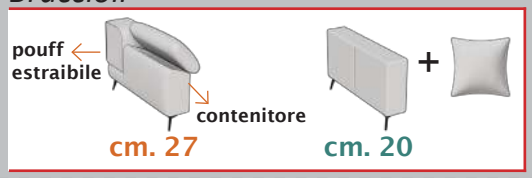

mod. BALI

VERSIONE SCORREVOLE MANUALE

Divano con 3 sedute scorrevoli manuali



sed.		misure
XXL	Br. 27 cm	414
120	Br. 20 cm	400
XL	Br. 27 cm	354
100	Br. 20 cm	340
L	Br. 27 cm	294
80	Br. 20 cm	280
M	Br. 27 cm	264
70	Br. 20 cm	250
S	Br. 27 cm	243
60	Br. 20 cm	229

Divano con 2 sedute scorrevoli manuali



sed.		misure
XXL	Br. 27 cm	294
120	Br. 20 cm	280
XL	Br. 27 cm	254
100	Br. 20 cm	240
L	Br. 27 cm	214
80	Br. 20 cm	200
M	Br. 27 cm	194
70	Br. 20 cm	180
S	Br. 27 cm	180
60	Br. 20 cm	166

Poltrona con seduta scorrevole manuale



sed.		misure
XXL	Br. 27 cm	174
120	Br. 20 cm	160
XL	Br. 27 cm	154
100	Br. 20 cm	140
L	Br. 27 cm	134
80	Br. 20 cm	120
M	Br. 27 cm	124
70	Br. 20 cm	110
S	Br. 27 cm	117
60	Br. 20 cm	103

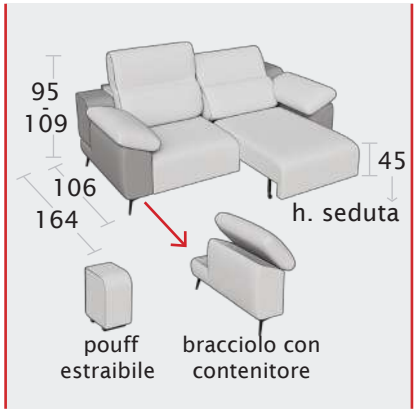

Terminale 1 posto scorrevole manuale

disp. dx e sx



sed.		misure
XXL	Br. 27 cm	147
120	Br. 20 cm	140
XL	Br. 27 cm	127
100	Br. 20 cm	120
L	Br. 27 cm	107
80	Br. 20 cm	100
M	Br. 27 cm	97
70	Br. 20 cm	90
S	Br. 27 cm	90
60	Br. 20 cm	83

Elem. centrale 1 p. scorrevole manuale



XXL	120
XL	100
L	80
M	70
S	63

aggiornato al 28-10-2026

Federici Sofà

www.federicisofa.com

Braccioli

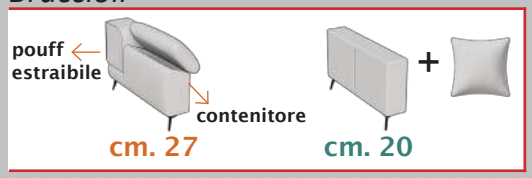

mod. BALI

VERSIONE SCORREVOLE ELETTRICA

Divano con 3 sed. scorrevoli elettriche

realizzato con elementi singoli



sed.		misure
XXL	Br. 27 cm	414
120	Br. 20 cm	400
XL	Br. 27 cm	354
100	Br. 20 cm	340
L	Br. 27 cm	294
80	Br. 20 cm	280
M	Br. 27 cm	264
70	Br. 20 cm	250
S	Br. 27 cm	243
60	Br. 20 cm	229

Divano con 2 sed. scorrevoli elettriche

realizzato con elementi singoli



sed.		misure
XXL	Br. 27 cm	294
120	Br. 20 cm	280
XL	Br. 27 cm	254
100	Br. 20 cm	240
L	Br. 27 cm	214
80	Br. 20 cm	200
M	Br. 27 cm	194
70	Br. 20 cm	180
S	Br. 27 cm	180
60	Br. 20 cm	166

Poltrona con seduta scorrevole elettrica



sed.		misure
XXL	Br. 27 cm	174
120	Br. 20 cm	160
XL	Br. 27 cm	154
100	Br. 20 cm	140
L	Br. 27 cm	134
80	Br. 20 cm	120
M	Br. 27 cm	124
70	Br. 20 cm	110
S	Br. 27 cm	117
60	Br. 20 cm	103

USB (quando prevista)

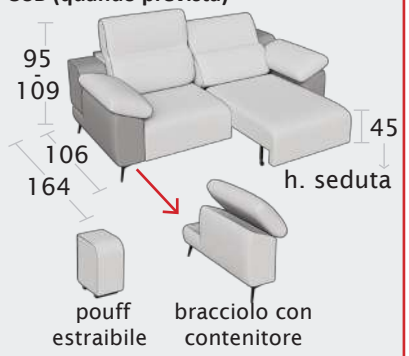

Terminale 1 posto scorrevole elettrica

disp. dx e sx



sed.		misure
XXL	Br. 27 cm	147
120	Br. 20 cm	140
XL	Br. 27 cm	127
100	Br. 20 cm	120
L	Br. 27 cm	107
80	Br. 20 cm	100
M	Br. 27 cm	97
70	Br. 20 cm	90
S	Br. 27 cm	90
60	Br. 20 cm	83

Elem. centrale 1 posto scorrevole elettrica



XXL	XL	L	M	S
120	100	80	70	63

Chaise longue contenitore con seduta scorrevole elettrica

(scorre solo la seduta, il contenitore rimane fisso)

disp. dx e sx

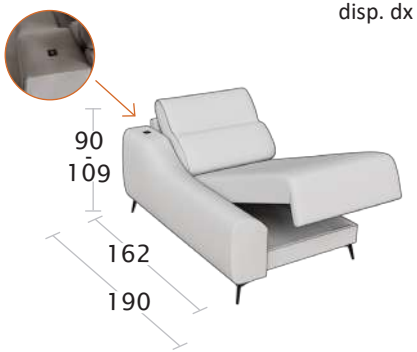

L	80	Br. 27 cm	107
		Br. 20 cm	100
M	70	Br. 27 cm	97
		Br. 20 cm	90

Terminale 2 sed. scorrevoli manuali/elettriche + chaise longue contenitore scorrevole elettrica

disp. dx e sx

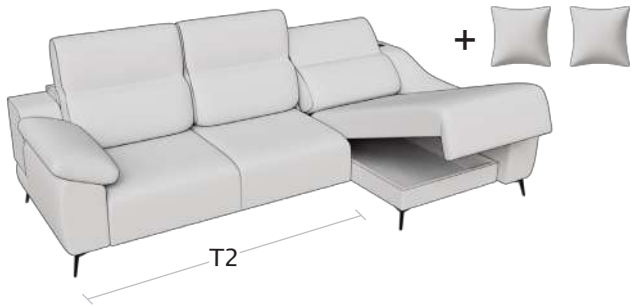

Sed. term.	Sed. chaise	Misura		Composizione
80	80	Br. 27 cm	L. 294 x P. 162	T2 "L" + Chaise "L"
		Br. 20 cm	L. 280 x P. 162	
70	70	Br. 27 cm	L. 264 x P. 162	T2 "M" + Chaise "M"
		Br. 20 cm	L. 250 x P. 162	

Disponibile anche in altre misure

aggiornato al 28-10-2026